CDA

CHABOT DELRIEU ASSOCIÉS

Нинетт 2

Полуавтоматическая Этикетировочная Машина

Виноделие – Пивоварение –Напитки – Продукты питания - Химия - Косметика - Бытовая Химия – Лакокрасочные Материалы – Фармацевтика

CDA - 6 Rue de l'Artisanat ZI de Plaisance 11100 Narbonne - T. +33 (0)4 68 41 25 29
www.cdafrance.com

Нинетт 2

Полуавтоматическая этикетировочная машина

Общие характеристики

Нинетт 2 предназначена для наклеивания 2х самоклеящихся этикеток на любые винные, пивные бутылки и также на любую продукцию цилиндрической формы. Производительность до 800 бутылок в час или до 15 бутылок в минуту.

Это универсальная машина для оклеивания этикетками огромного разнообразия цилиндрической продукции из разных материалов (стекло, ПЕТ , ПВХ) без специальных перенастроек.

Технические Характеристики

Производительность	До 800 штук в час или до 15 штук в минуту
Ширина машины	642 мм
Высота машины	1130 мм с шисси (опция)
Длина машины	945 мм
Управление машиной	Интуитивно понятный сенсорный экран
Электропитание	Secteur monophasé 220V 50HZ ou 110V 60HZ
Потребление воздуха	6 бар постоянное рабочее давление, сухой воздух
Этикетирование цилиндрической продукции	• Ø 60 до 200мм с приглаживающими роликами Ø 51mm • Ø 40 à 150мм с приглаживающими роликами Ø 61mm.
Длина этикетки	Минимум 25 мм и до оборачивания продукции полностью на 360°
Стандартная высота этикетики	Максимум 190 мм от дна продукции

Опции

- Машина по желанию оснащается передвижным шасси на колесах для легкого перемещения;
- Есть модель данной машины для больших форматов продукции Ø 300мм;
- Наклеивание этикетки на очень легкую тару или тару маленького диаметра (опция Кит Мини) ;
- Стандартная высота этикетирования до 190 мм и в опции до 300 мм;
- Наклеивание этикеток большого размера;
- Оклеивание цилиндрической фигурной тары;
- Оснащение машины датчиками обнаружения донной метки, этикетки, шва, рисунка, метки, для точного позиционирования этикеток и также ультразвуковыми датчиками для прозрачных этикеток;
- Интеграция принтера для маркировки продукции.

Чертеж Нинетт 2

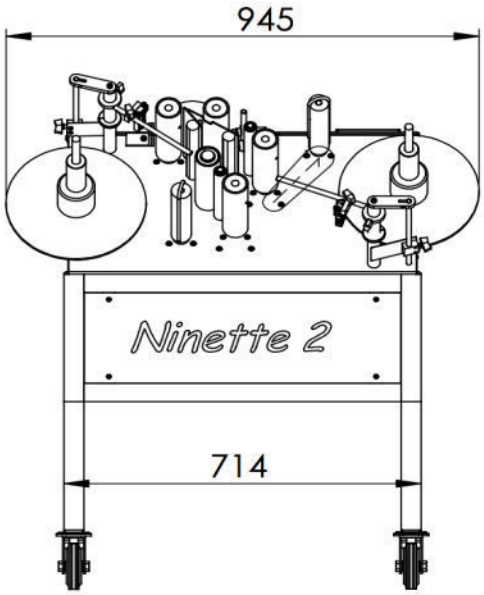

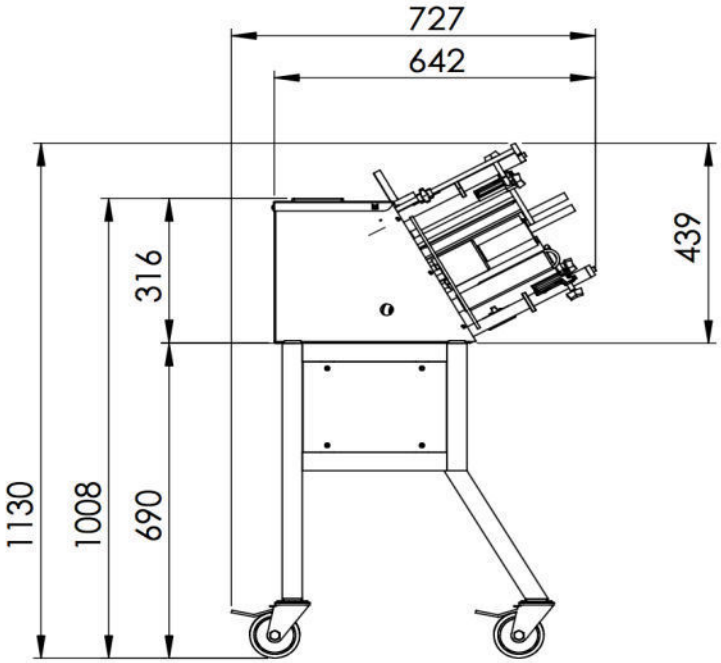

Размеры рулона с этикетками

A – Внутренний диаметр бобины: 75 мм

B – Макс. диаметр бобины: 260 мм

C – Высота этикетки : 190 мм

D – Расстояние между этикетками: 3-5 мм

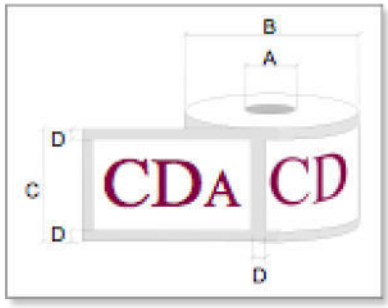

- Направление намотки: Наружу налево

CDA - 6 Rue de l'Artisanat ZI de Plaisance 11100 Narbonne - T. +33 (0)4 68 41 25 29 - www.cdafrance.com

CHABOT DELRIEU ASSOCIÉS

CDA - 6 Rue de l'Artisanat ZI de Plaisance 11100 Narbonne - T. +33 (0)4 68 41 25 29
www.cdafrance.com