E-Fill

Automatische Maschine zum Abfüllen, Verschrauben und Etikettieren.

Taktrate: bis zu 25 Produkte/Minute (je nach Aufmachung)

Der E-Fill ist ausgestattet mit :

- Untergestell aus Edelstahl 304 auf höhenverstellbaren Standfüßen
- Transportband aus Edelstahl 304, Förderband mit Palettenkettengliedern aus ACETAL
- Asynchronmotoren gesteuert durch Frequenzumrichter
- Elektrischer Schaltschrank IP55 aus Edelstahl 304
- Intuitiv zu bedienender farbiger Touchscreen zur Steuerung der Maschine, mit Speicherfunktion für verschiedene Formate (bis zu 50) und Störungsanzeige
- Motorisch betriebener Zentrierstern, zur Taktung und Zentrierung der Flaschen zum Befüllen und anschließendem Aufsetzen der Verschlüsse
- 1 Etikettierstation für zylindrische Produkte
- Empfangsdrehteller Ø700 mm zur Abnahme der Produkte am Ende der Maschine
- Maschine nach CE-Richtlinien gebaut und gekennzeichnet

Verfügbare Optionen

- Ein System zur Zuführung von Behältern (TRI, Flaschenaufrichter oder Flaschenaufrichter mit großer Kapazität)
- Ein Massendurchflussmesser oder elektromagnetischer Durchflussmesser
- Eine Kreiselpumpe, Impellerpumpe oder eine Exzenterschneckenpumpe
- Eine peristaltische Pumpe
- Ein Kolben (verschiedene Dosierungen sind möglich)
- Eine zusätzliche Fülldüse (kurz, Standard, kugelförmig...)
- Ein Verschrauber VS400
- Ein Verschrauber VS500
- Eine Einprellstation
- Eine Crimpstation für das Crimpen
- Ein System zur Aufnahme von Behältern (zylindrischer Tisch, rechteckiger Tisch, Transferplatte)
- Ein Inkjet Drucker HSA Mini Touch für Chargen/MHD Druck

Technische Grenzen der E Fill

- Die Dosierung von Volumen unter 0,2 ml und über 1 Liter
- Etikettierung von konischen Produkten

Bevor Sie Ihre Bestellung bestätigen, können wir kostenlose Tests durchführen, um sicherzustellen, dass Ihr Projekt durchführbar ist. Zögern Sie nicht, uns zu kontaktieren!

Die technischen Standarddaten E-Fill

GEWICHT IN KG +/-	300 kg (je nach Option)
ABMESSUNGEN (MIT UNTERGESTELL)	1500 mm Breite 1700 mm Höhe 3500 mm Tiefe
ENERGIEVERBRAUCH	1 kW
VERSORGUNGSSPANNUNG	220V Mono 50Hz
FREQUENZ	~ 50 Hz 16 A
BEDIENUNG	über Touchscreen
IDEALE BETRIEBSTEMPERATUR	von 10°C bis 30°C

Zur Beachtung, diese Maschine benötigt eine elektrische und pneumatische Stromversorgung.

Technischer Fokus Nr. 1

PNEUMATISCHE / ELEKTRISCHE ANSCHLÜSSE

Pneumatischer Anschluss optional: 1 Luftanschluss an ein Manometer - unter 6 bar konstant (Schlauch muss vorhanden sein Ø ID/AD = 8/10 mm)
Elektrischer Anschluss: 1 Kabel 220 Volt - Länge 6 Meter - Haushaltssteckdose

Technischer Fokus Nr. 2

TOUCHSCREEN

Der farbige Touchscreen ermöglicht die einfache Einstellung verschiedener Parameter wie:

Die Auswahl der Position und der Optionen
Die Einstellung von Zeitgebern (Etikettenausgabe, Abstände)
Ein Tageszähler

Technischer Fokus Nr. 3

TRI - ZUFÜHRTISCH

- Motorisierter Zuführtisch Ø 700mm
- Führung aus PEHD
- Ein Frequenzumrichter zur Steuerung des Drehmoments
- Eine (verstellbare) Übergangsführung, zum Befördern der Produkte zum Aufnahmeförderband
- Staulichtschranke

Technischer Fokus Nr. 4

PERISTALTISCHE PUMPE

- Dosierung von 10 ml bis 1 Liter mit einer Genauigkeit von ± 0,5%
- Steuerung über Touchscreen
- Pumpenkopf aus eloxiertem Aluminium mit 12 kugelgelagerten, zueinander versetzten Rollen aus Edelstahl 304
- Werkzeug zur Verwendung mit Silikonschläuchen Ø0,5 - 0,8 - 1,2 - 1,6 - 3,2 - 4,8 - 6,0 - 8,0 mm
- Lieferung mit 1 Dosiernadel Ø4,5 mm und Zertifikat 2.1, 2 Ansaugkanülen aus Edelstahl 316L mit einer
- Länge von 600mm und 30 Meter Schlauch
- Korrektur-, Rücksaug-, Geschwindigkeits- und Beschleunigungsregelungsfunktionen

Technischer Fokus Nr.5

DOSIERUNG DURCH DURCHFLUSSMESSER

Die Dosierung mithilfe eines Durchflussmessers wird in der Regel für dünnflüssige bis leicht dickflüssige Produkte ohne Schwebeteilchen verwendet.
Sie wird durch das Zusammenspiel einer Rotationspumpe, eines Durchflussmessers und eines Dosierkopfes (der verschiedene Konfigurationen haben kann) durchgeführt. Der Massendurchflussmesser ist mit allen Arten von Produkten kompatibel und ermöglicht die Dosierung nach Masse, während der elektromagnetische Durchflussmesser nur mit leitfähigen Produkten kompatibel ist.

Technischer Fokus Nr.6

KOLBENDOSIERUNG

Die Kolbendosierung wird in der Regel für flüssige bis dickflüssige Produkte oder Produkte mit Schwebeteilchen verwendet.
Mithilfe eines Ansaugsystems wird das Produkt in die Dosierkammer des Kolbens geleitet. Wenn die vordefinierte Menge, die erreicht wurde, von den Magnetsensoren erfasst wird, drückt der Kolben das Produkt in Richtung des Ventils und dann in den Dosierkopf. In einigen Fällen kann der Kolben mit einem Trichter ausgestattet sein, um das Ansaugen des Kolbens zu erleichtern. Die Geschwindigkeit, mit der sich der Kolben bewegt, wird mithilfe von Reglern eingestellt. Der Zyklus des Kolbens besteht aus einer Abgabe und einem anschließenden Ansaugen, während er auf die nächste Dosierung wartet.

Technischer Fokus Nr.7

VS400

Verschraubstation VS400 inklusive:

• System zum Erkennen und Anhalten der Produkte für das manuelle Aufbringen der Verschlüsse mittels Sensor zur Erkennung und Kontrolle des Verschlusses
• System zur Erkennung und zum Anhalten der Produkte unter dem Verschrauberkopf mit pneumatischem Zylinder und “V” Zentriereinheit und Antirotationsplatte
• Verschrauber mit elektrischer Höhenverstellung, der mit einem Verschrauberkopf für ein Verschlussformat ausgestattet ist
• Schraubsystem auf doppelter Führung mit elektrischer Höhenverstellung der Verschraubstation einstellbar per Touchscreen
• Maschine mit Druckstart, (320 U/min) mit werkzeuglos einstellbarem Drehmoment (0,7 bis 3 Nm)
• Verschraubeinheit auf Pneumatikzylinder montiert
• Verschrauberkopf, maßangefertigt zum Formats Ihres Verschlusses (Durchmesser, Höhe, Art der Rillen usw.)

Technischer Fokus Nr.8

VERSCHLUSS EINPRESLLSTATION

Einprellstation inklusive:

• Ein automatisches Zentriersystem für das manuelle Auflegen der Verschlüsse mit einem Sensor zur Erkennung und Kontrolle der Verschlüsse
• Sensor zur Kontrolle der Anwesenheit des Verschlusses
• Eine Vorrichtung zum Erkennen und Stoppen von Flaschen unter dem Einprellkopf mit Pneumatikzylinder und “V” Zentrierstation
• Ein höhenverstellbarer Pneumatikzylinder zum automatischen Einprellen der Verschlüsse auf den Flaschenhals

Technischer Fokus Nr.9

CRIMPING

Crimping-Station inklusive:
• Flaschenblockiersystem durch geführten Pneumatikzylinder mit an das Produkt angepasstem Zylinderkopf.
• Crimpsystem auf doppelte Führungsschienen montiert, elektrisch höhenverstellbar
• Auf Pneumatikzylinder montierte Crimpeinheit
• An das Format Ihres Verschlusses angepasster Bördelkopf (Durchmesser, Höhe usw.)
• Abnehmbare Crimpstation - kann von der Maschine abgebaut werden

Technischer Fokus Nr.10

ETIKETTIERSTATION

DIE 3-ROLLEN-STATION:

Die 3-Rollen-Station besteht aus 2 blauen Andruckrollen und einer Gegendruckrolle. Sobald der pneumatische Zylinder das Produkt gegen die Gegendruckrolle presst, wird das Produkt in Rotation versetzt. Dadurch kann das Etikett besser auf den Flaschenkörper aufgebracht und gepresst werden, um Blasen, Falten oder andere Abweichungen zu vermeiden.

TECHNISCHE BESCHREIBUNG:

• Rotierende Etikettierstationen, montiert auf elektrischen Säulen, die über den Touchscreen gesteuert werden können und mit Asynchronmotoren auf Frequenzumrichtern ausgestattet sind
• Etikettenrollenkernaufnahme für Etikettenrollen von Ø40 bis Ø76 mm
• Austauschbares Produktvorschub - System zum Andrücken von «Industrie»-Produkten durch austauschbare, geführte Pneumatikzylinder. Angepasste gummierte Anpressrollen, je nach Material, Form und Festigkeit des zu etikettierenden Produkts
• Gegendruckrolle Ø61 mm, die an das Produkt angepasst ist
• Touchscreen mit Speicherfunktion und Aufrufen von gesicherten Zeiteinstellungen entsprechend der gewünschten Ausführung
• Erkennung von transparenten Etiketten durch Ultraschallsensor (Option)
• Wiederherstellung der gespeicherten Spendekopfposition in der Höhe (Option)

WICKELRICHTUNG: AUSSEN LINK (Wortanfang voraus)

Spulenabmessungen / Etikettenparameter:
a : Max. Etikettenrollenkern ID = 76 mm
b: max. Etikettenrollenkern AD= 260 mm
c: max. Trägerbandhöhe: = 155 mm
d: Abstand zwischen den Etiketten : = 3-5 mm

Minimale Trägerband Qualität : 90 g

Hinweis: Die Etikettenrollen sollten an einem trockenen Ort zwischen 15°C und 18°C aufbewahrt werden

Technischer Fokus Nr.11

SAMMELTISCH

Der Sammeltisch wird am Ausgang der Maschine installiert, um die etikettierten Flaschen aufzunehmen. Der Annahmetisch mit einem Durchmesser von 700 mm kann bis zu 60 Flaschen aufnehmen. Der Sammeltisch ermöglicht dem Bediener eine erhebliche Zeitersparnis.

Technische Zeichnung E Fill

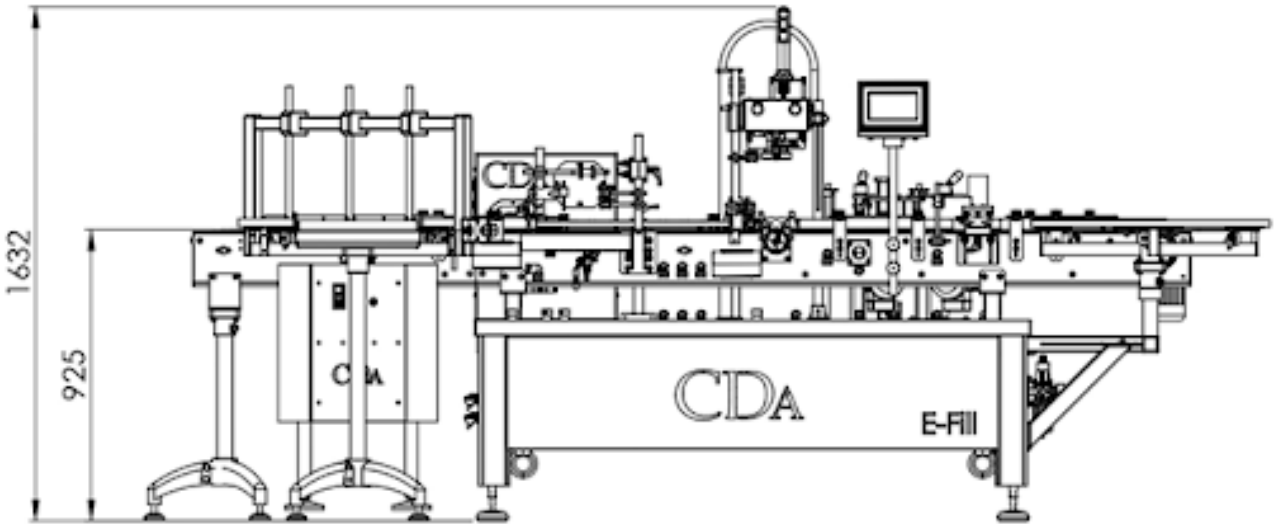

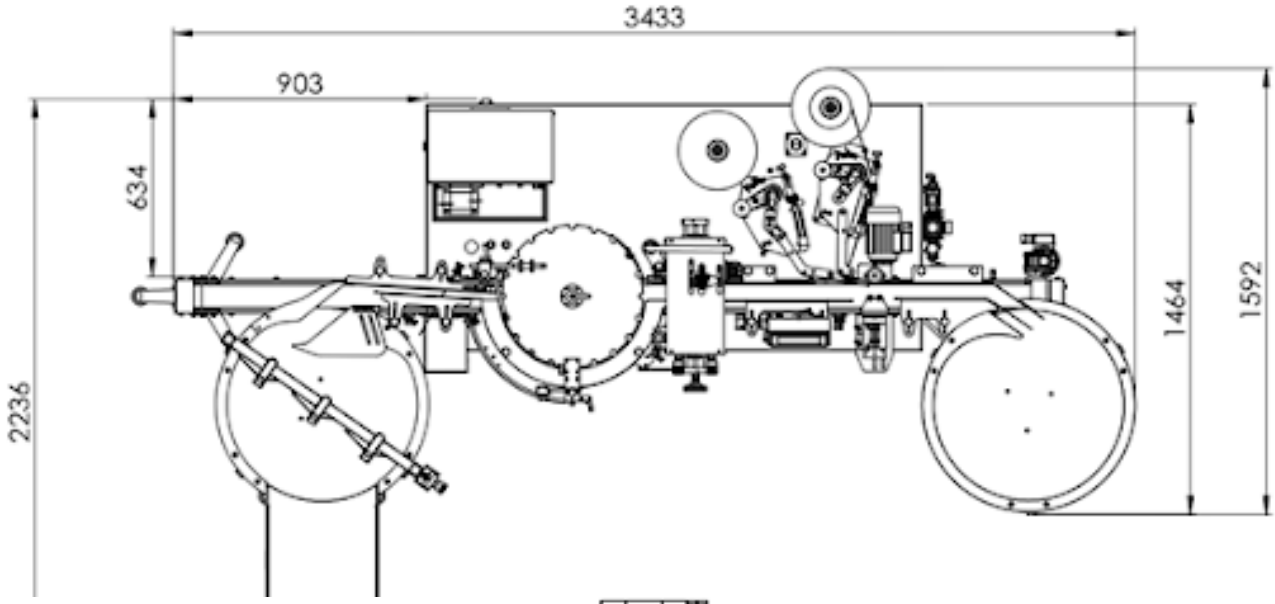

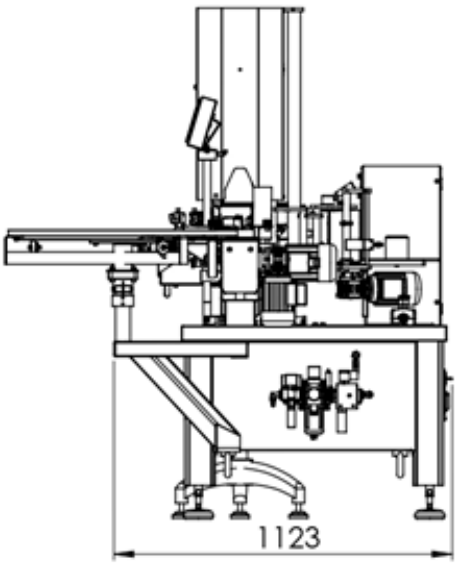

Fotos, Taktraten und Beschreibungen dienen der Veranschaulichung und sind Beispielabbildungen ohne vertraglichen Wert.