Ninette Flat

Halbautomatische Etikettiermaschine, geeignet für quadratische, rechteckige und leicht ovale Produkte.

Halbautomatische Etikettiermaschine -Spendet 1 Etikett auf Produkte mit ebenen Oberflächen (Glas, PET, PVC). Maschine geeignet für quadratische, rechteckige und leicht ovale Formate.

Die Ninette Flat ist eine halbautomatische Etikettiermaschine, mit :

- Einer Station zum Anbringen von Etiketten, die für Produkte mit flachen Oberflächen (quadratisch, rechteckig, leicht oval) geeignet ist. Die minimale Etikettierhöhe beträgt 5 mm und die maximale 190 mm (Standard). Die Anpassung der Etikettenanbringungshöhe erfolgt manuell, indem die Höhe des Etikettenspenders verändert wird.
- Ein Etikettenrollenkern in 76 mm (standardmäßig) oder 40 mm (optional), auf dem die Etikettenrolle abgelegt wird. Diese Etikettenrolle ist für eine Aufwickelrichtung links außen, mit Wortanfang voraus, vorgesehen.
- Ein Produkterkennungssensor für die automatische Aktivierung des Etikettenspenders.
- Ein Touchdisplay zur Steuerung und Einstellung der Maschine sowie ein Produktzählwerk.

Verfügbare Optionen

- Ein Edelstahlgestell mit Rollen, das ein einfaches Verschieben der Maschine ermöglicht.
- Die Bearbeitung der Rolle; einige Produkte benötigen diese Option, um korrekt etikettiert werden zu können: Dazu werden zur Bestätigung Tests in unserer Werkstatt durchgeführt.
- Ein spezielles Werkzeug für Produkte, die nicht ganz flach sind (leicht eiförmig).
- Ein Ultraschallsensor.

Diese Maschine ist erweiterbar : Die oben genannten Optionen können beim Kunden mit Hilfe eines Technikers nachgerüstet werden.

Technische Grenzen der Ninette Flat

- Konische und zylindrische Produkte.
- Produkte mit einer Höhe von mehr als 190 mm oder 290 mm, wenn sie die erhöhte Option hat.

Bevor Sie Ihre Bestellung bestätigen, können wir kostenlose Tests durchführen, um sicherzustellen, dass Ihr Projekt durchführbar ist. Zögern Sie nicht, uns zu kontaktieren!

Die technischen Standarddaten Ninette Flat

GEWICHT IN KG +/-	66 kg mit Untergestell
ABMESSUNGEN (MIT UNTERGESTELL)	793 mm Breite 1255 mm Höhe 625 mm Tiefe
ENERGIEVERBRAUCH	1 kW
VERSORGUNGSSPANNUNG	220 V MONO
FREQUENZ	~ 50 Hz 16 A
BEDIENUNG	per Touchscreen
IDEALE BETRIEBSTEMPERATUR	von 10°C bis 30°C

Zur Beachtung, diese Maschine benötigt eine elektrische.

Technischer Fokus Nr. 1

EMPFOHLENE ETIKETTIERUNG

Für eine perfekt ausgeführte Etikettierung empfehlen wir die Etikettierung von gefüllten Produkten.

Technischer Fokus Nr. 2

ELEKTRISCHE ANSCHLÜSSE

Elektrischer Anschluss: 1 Kabel 220 Volt - Länge 3 Meter - Haushaltssteckdose.

Technischer Fokus Nr. 3

WICKELRICHTUNG: AUSSEN LINKS

Die Maschine ist für die Aufnahme von Etikettenrollen mit links außen liegender Wickelrichtung vorgesehen. Die Rollen müssen folgende Abmessungen aufweisen:

a : Etikettenrollenkern-ID = 76 mm
b : Etikettenrollen-AD = 260 mm
c : Trägerbandhöhe max. = 190 mm (290 mm optional)
d : Abstand zwischen den Etiketten = 3-5 mm

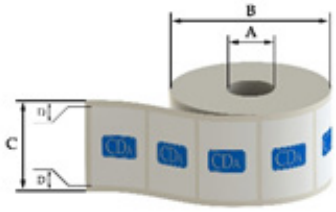

Minimale Trägerband Qualität: 90 g

Wichtig : Die Etikettenrollen sollen trocken, bei einer Raumtemperatur von 15° bis 18° gelagert werden.

Technischer Fokus Nr. 4

TOUCHSCREEN

Über den farbigen Touchscreen lassen sich verschiedene Einstellungen leicht vornehmen, wie z. B. :

Die Auswahl des Spenders und der Optionen.
Die Einstellung der Etikettierparameter (Etikettenausgabe, Abstände).
Ein Tageszählwerk.

Technischer Fokus Nr. 5

BEARBEITETE ROLLEN (optional)

Wenn eines Ihrer zu etikettierenden Produkte einen Überstand aufweist (z. B. eine Konservendose), kann die Verwendung von bearbeiteten Rollen erforderlich sein.

Technischer Fokus Nr. 6

SPEZIFISCHE WERKZEUGE (optional)

In manchen Fällen erlaubt es die Form des Produkts (eiförmig) nicht, dass die Ninette Flat es korrekt etikettiert: Dann ist eine Option erforderlich, um das Produkt flach zu halten.

Technischer Fokus Nr. 7

ULTRASCHALLSENSOR (optional)

Der Ultraschall-Entgitterungssensor wird zur Erkennung von Etiketten und transparenten Materialien verwendet. Wenn Sie über transparente Etiketten verfügen, ist diese Option für den ordnungsgemäßen Betrieb des Geräts zwingend erforderlich. Diese Zelle ermöglicht neben der Erkennung transparenter Etiketten auch die Erkennung undurchsichtiger Etiketten.
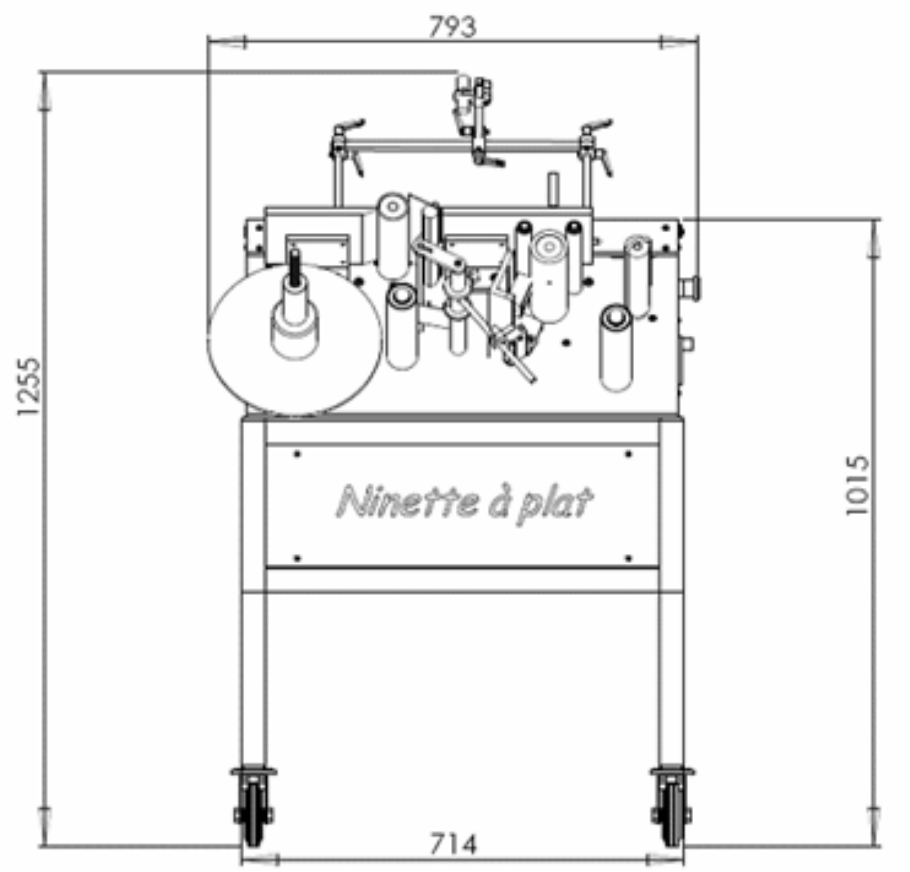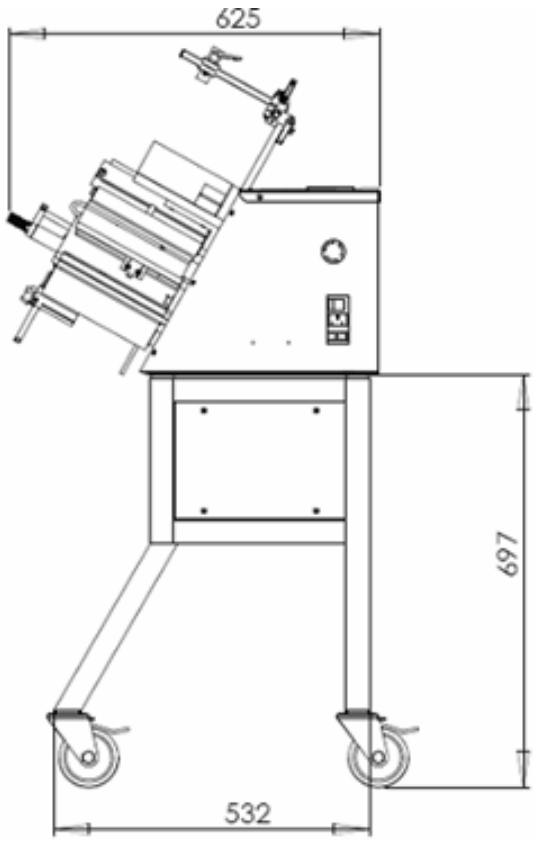
Technische Zeichnung