Оборудование для розлива и этикетирования

Нинетт Авто

Полуавтоматическая Этикетировочная Машина

Виноделие – Пивоварение –Напитки – Продукты питания - Химия - Косметика - Бытовая Химия – Лакокрасочные Материалы – Фармацевтика

6 ру де Л'Артизана, Индустриальная зона Плейзанс, 11100 Нарбонн- Т. +33 (0)4 68 41 25 29
www.cdafrance.com/ru/

Нинетте Авто

Полуавтоматическая Этикетировочная Машина

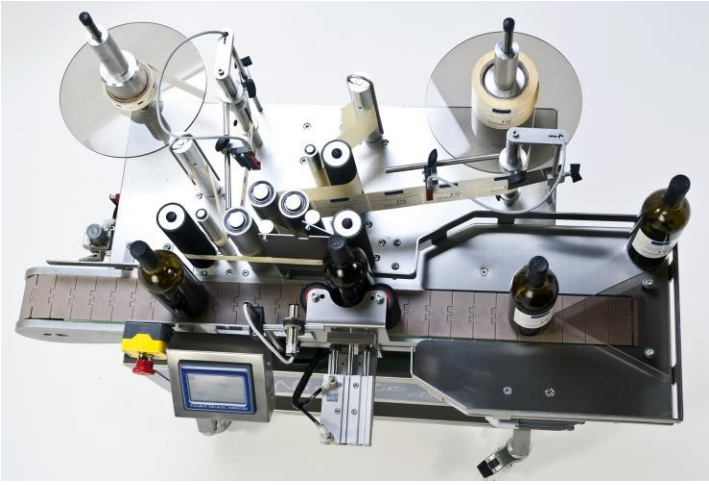

Общие Характеристики

Нинетт Авто предназначена для наклеивания одной или двух самоклеящихся этикеток на любую продукцию цилиндрической формы. Производительность до 600 штук в час.

Это универсальная машина, оснащенная конвейером из анодированного алюминия, создана для оклеивания самоклеящимися этикетками любой цилиндрической продукции из разных материалов (стекло, ПЕТ, ПВХ) без специальной перенастройки.

Нинетт Авто устанавливается на стол или на передвижное шасси с колесами (опция), она оснащена пневматическим прижимным устройством и прямоугольным накопительным столом на выходе с конвейера.

Технические Характеристики

Производительность	До 600 штук в час
Ширина машины	750 мм (без шасси)
Высота машины	467 мм (без шасси)
Длина машины	1186 мм (без шасси)
Управление машиной	Интуитивно понятный сенсорный экран
Электропитание	Однофазная сеть 220V 50HZ
Потребление воздуха	4 бар постоянное рабочее давление, сухой воздух
Этикетирование цилиндрической продукции	Ø 60 до 110мм с приглаживающими роликами Ø 51mm
Стандартная высота этикетики	Максимум 190 мм от дна тары

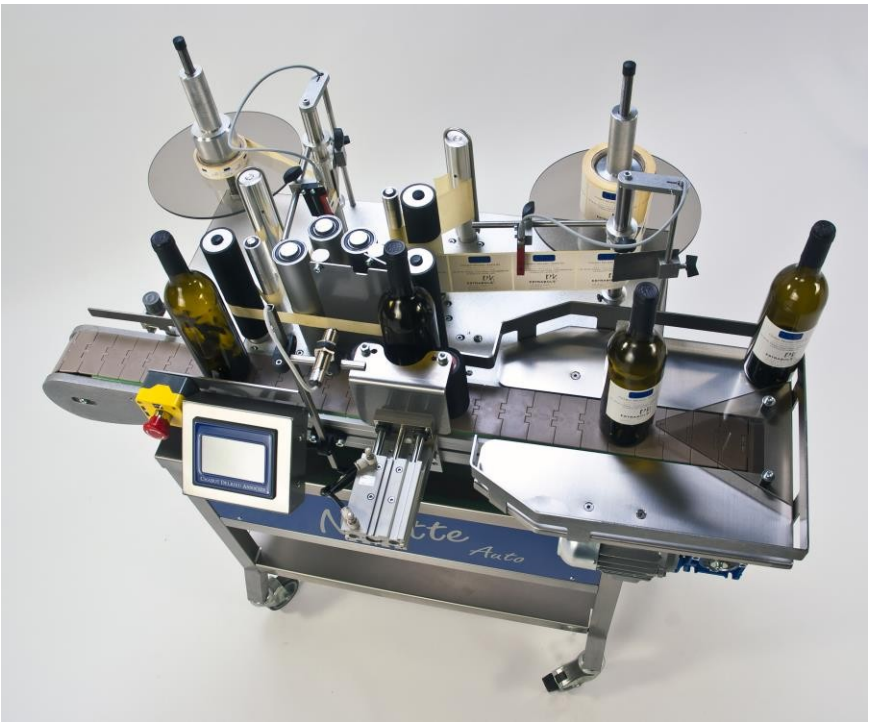

Опции

- Машина по желанию оснащается передвижным шасси на колесах для легкого перемещения;
- Наклеивание этикеток большого размера;
- Оклеивание цилиндрической фигурной тары;
- Оснащение машины датчиками обнаружения донной метки, этикетки, шва, рисунка, метки для точного позиционирования этикеток и также ультразвуковыми датчиками для прозрачных этикеток;
- Интеграция каплеструйного принтера для маркировки продукции

Чертёж Нинетт Авто

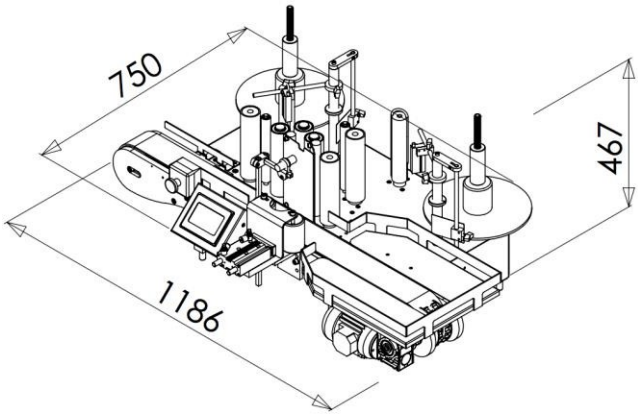

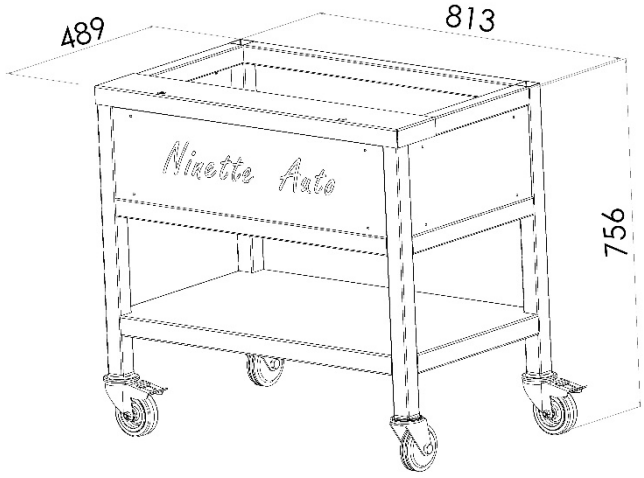

Размеры рулона с этикетками

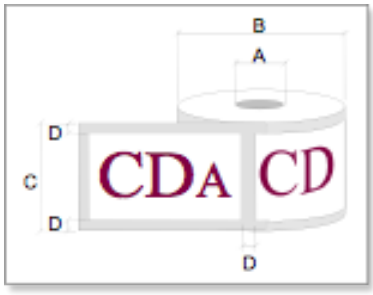

A – Внутренний диаметр бобины: 75 мм (40 мм -опция)

B – Макс. диаметр бобины: 260 мм

C – Высота этикетки : 190 мм

D – Расстояние между этикетками: 3-5 мм

- Направление намотки: Наружу налево

CDA

Оборудование для розлива и этикетирования

6 ру де Л'Артизана, Индустриальная зона Плейзанс, 11100 Нарбонн- Т. +33 (0)4 68 41 25 29
www.cdafrance.com/ru/