VS400

Automatische Verschraubmaschine

Die VS400 ist ein Verschrauber, mit dem sich alle Arten von Flaschen verschließen lassen, die ein Gewinde am Flaschenhals haben und einen Schraubverschluss aufnehmen können.

Die VS400 ist eine automatische Verschließmaschine, die ausgestattet ist mit :

- System zum Erkennen und Anhalten der Produkte für das manuelle Aufbringen der Verschlüsse mittels Sensor zur Erkennung und Kontrolle des Verschlusses.
- System zur Erkennung und zum Anhalten der Produkte unter dem Verschrauberkopf mit pneumatischem Zylinder und “V”-Zentriereinheit und Anti-Rotationsplatte.
- Verschrauber mit elektrischer Höhenverstellung und einem Verschraubkopf für ein Verschlussformat.

Verfügbare Optionen

- Une longueur de convoyeur supplémentaire
- Une tête de vissage supplémentaire
- Un vé de centrage supplémentaire

Avant toute validation de commande, nous pouvons réaliser des tests gratuitement afin de s'assurer de la faisabilité de votre projet. N'hésitez pas à nous contacter !

Technische Grenzen der VS400

- Das Verschließen von Flaschen vom Typ «Pumpenkappe» oder «Spray»

Die technischen Standarddaten VS400

GEWICHT IN KG +/-	140 kg (je nach Option)
ABMESSUNGEN (MIT UNTERGESTELL)	730 mm Breite 1740 mm Höhe 2010 mm Tiefe
IDEALE BETRIEBSTEMPERATUR	von 10°C bis 30°C

Zur Beachtung, diese Maschine benötigt eine elektrische und pneumatische Stromversorgung

Technischer Fokus Nr. 1

VERSCHRAUBKOPF

Die Verschraubköpfe werden anhand der bei der Bestellung angegebenen und von unserer Qualitätsabteilung erhaltenen Muster (Verschlüsse) maßgefertigt. Eine Änderung dees Verschlusses oder die Hinzufügung eines weiteren Verschlusses würde einen Wechsel des Werkzeugs nach sich ziehen.

Technische Zeichnung

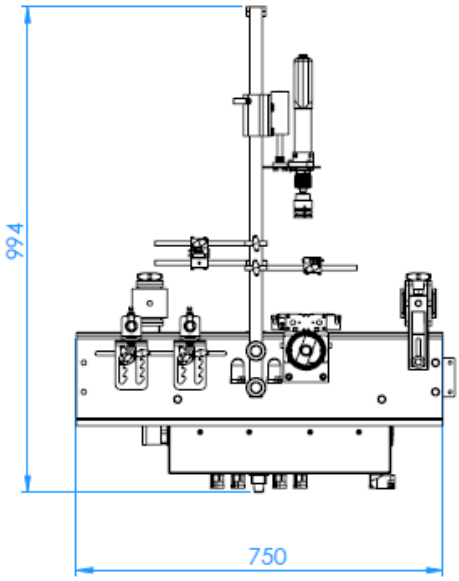

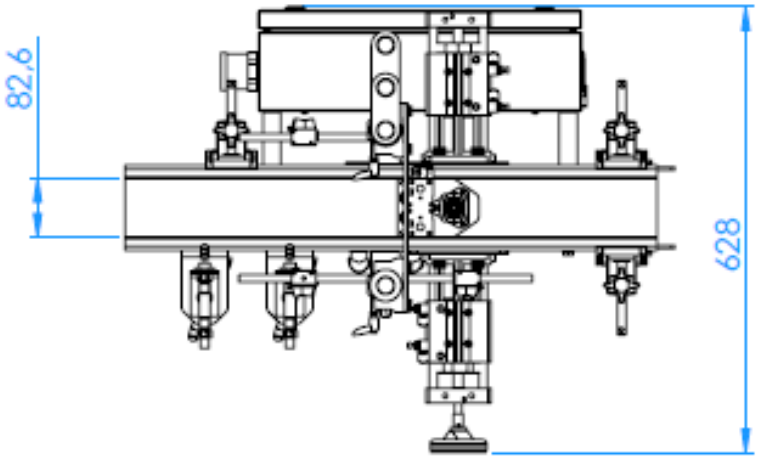

Fotos, Taktraten und Beschreibungen dienen der Veranschaulichung und sind Beispielabbildungen ohne vertraglichen Wert.