VSA

Automatische Verschraubmaschine

Maschine, die bis zu 2 Schraubstationen für zylindrische Flaschen integrieren kann.
Leistung: Bis zu 1.200 Behälter/Stunde (je nach Format).
Der Verschluss oder die Pumpe werden von einem Bediener manuell mit einem Vorschraubvorgang aufgesetzt und dann automatisch von der Verschraubmaschine verschraubt..
Völlig autonomer Betrieb oder die Möglichkeit der Montage mit anderen Maschinen in Paralleltransfer oder Transferbändern.

Die VSA ist eine automatische Verschraubmaschine, inklusive:

- Untergestell komplett aus Edelstahl mit motorisiertem Förderband von 2000 mm Länge, Kunststoffgliederkette aus Acetal mit einer Breite von 82,5 mm (in der Standardausführung mit 1 Verschraubstation)
- Elektrischer Schaltschrank mit SPS-Steuerung zur Automatisierung der Funktionen, Steuerung über Touchscreen-Display.
- System zum Erkennen und Anhalten der Produkte für das manuelle Aufbringen der Verschlüsse mittels Sensor zur Erkennung des Verschlusses.
- System zur Erkennung und zum Anhalten der Produkte unter dem Verschrauberkopf mit pneumatischen Zylinder und “V” Zentriereinheit.
- Vorbereitung um bis zu 2 Verschraubersysteme integrieren zu können.
- Maschine nach CE-Richtlinien gebaut und gekennzeichnet.

Verfügbare Optionen

- Ein automatisches Zuführsystem für die Produkte (zylindrischer oder rechteckiger Zuführtisch, eine Transferplatte...)
- Förderbandverlängerung (1 Meter) - Kettenbreite 114 mm oder 190 mm
- Verschrauber VS400
- Verschrauber VS500
- Eine Station zum Einpressen
- Ein Crimpinggerät
- Ein System zur automatischen Zuführung der Produkte am Maschineneingang (unabhängiger zylindrischer Zuführtisch, rechteckiger Zuführtisch, Transferplatte...)
- Ein System zur automatischen Aufnahme der Produkte am Ausgang der Maschine (unabhängiger zylindrischer, rechteckiger Aufnahmetisch, eine Transferplatte...)

Bevor Sie Ihre Bestellung bestätigen, können wir kostenlose Tests durchführen, um sicherzustellen, dass Ihr Projekt durchführbar ist. Zögern Sie nicht, uns zu kontaktieren!

Die technischen Standarddaten VSA

GEWICHT IN KG +/-	210 kg (je nach Option)
ABMESSUNGEN (MIT UNTERGESTELL)	722 mm Breite 1592 mm Höhe 2211 mm Tiefe
ENERGIEVERBRAUCH	1 kW
VERSORGUNGSSPANNUNG	220 V mono
FREQUENZ	~ 50 Hz 16 A
BEDIENUNG	per Touchscreen
PNEUMATISCHE ZUFÜHRUNG	6 bars
PNEUMATISCHER VERBRAUCH	10 Nm³/ Stunde maximal unter 6 Bar – staubfreie und trockene Luft

Zur Beachtung, diese Maschine benötigt eine elektrische und pneumatische Stromversorgung

Technischer Fokus Nr. 1

PNEUMATISCHE / ELEKTRISCHE ANSCHLÜSSE

Pneumatischer Anschluss optional: 1 Luftanschluss an ein Manometer - unter 6 bar konstant (Schlauch muss vorhanden sein Ø Int/Ext = 8/10 mm)

Elektrischer Anschluss: 1 Kabel 220 Volt - Länge 6 Meter - Haushaltssteckdose

Technischer Fokus Nr. 2

TOUCHSCREEN

Der farbige Touchscreen ermöglicht die einfache Einstellung verschiedener Parameter wie :

Die Auswahl der Position und der Optionen
Die Einstellung von Zeitlimits
Ein Tageszählwerk

Technischer Fokus Nr.3

VS400

Verschraubstation VS400 mit :

• System zum Erkennen und Anhalten der Produkte für das manuelle Aufbringen der Verschlüsse mittels Sensor zur Erkennung des Verschlusses
• System zur Erkennung und zum Anhalten der Produkte unter dem Verschrauberkopf mit pneumatischen Zylinder und “V” Zentriereinheit
• Verschrauber mit (oder ohne) elektrischer Höhenverstellung, ausgestattet mit einem Verschraubkopf für ein Verschlussformat

Technischer Fokus Nr.4

VS500

Schraubstation VS500 mit :

• Eine Vorrichtung zum Erkennen und Anhalten der Produkte für das manuelle Aufsetzen von Verschlüssen mittels Sensor zur Erkennung des Verschlusses
• Eine Vorrichtung zur Erkennung und Zentrierung der Behältnisse unter dem Verschrauber, mit symmetrisch einstellbaren Zentrierbacken
• Verschraubung von Pumpverschlüssen/Verschlüssen mittels zwei angetriebener, mit Gummi beschichteter Riemen, für eine bessere Übertragung des Drehmoments
• Einstellbarer Drehmoment und der Verschraubhöhe

Technischer Fokus Nr.5

EINPRELLER

Einprellstation inklusive:

• Ein automatisches Zentriersystem für das manuelle Auflegen der Verschlüsse mit einem Sensor zur Erkennung und Kontrolle der Verschlüsse.
• Sensor zur Kontrolle der Anwesenheit des Verschlusses.
• Eine Vorrichtung zum Erkennen und Stoppen von Flaschen unter dem Eintreibkopf, mit Pneumatikzylinder und “V”-Zentriereinheit.
• Ein höhenverstellbarer Pneumatikzylinder zum Aufsetzen des Verschlusses auf den Flaschenhals.

Technischer Fokus Nr.6

CRIMPING

Crimping-Station inklusive :
• Flaschenklemmsystem durch geführten Pneumatikzylinder mit an das Produkt angepasstem Zylinderkopf
• Crimpsystem auf doppelter Führung elektrisch höhenverstellbar
• Auf Pneumatikzylinder montierte Crimpeinheit
• An die Geometrie Ihrer Kapsel angepasster Bördelkopf (Durchmesser, Höhe usw.)
• Abnehmbare Crimpstation

Technischer Fokus Nr.7

UNABHÄNGIGER ZUFÜHRUNGS- / AUFNAHMETISCH

Dieser Tisch wird am Anfang der Linie aufgestellt, um die Fläschchen abzulegen.
Unabhängiger Zuführtisch (Ø700mm / Ø1000mm). Er ist ausgestattet mit :
• Seitenführungen aus PEHD
• Ein Frequenzumrichter zur Steuerung der Geschwindigkeit.
• Eine (einstellbare) Führung, um die Produkte zum Eingang des Förderers zu bringen.
• Staulichtschranke

Technische Zeichnung VSA

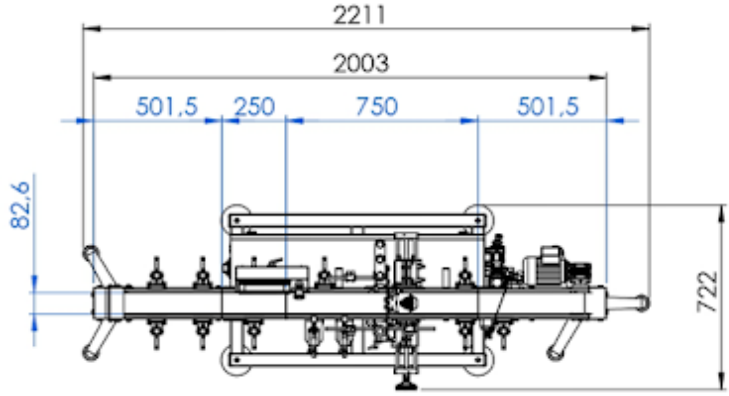

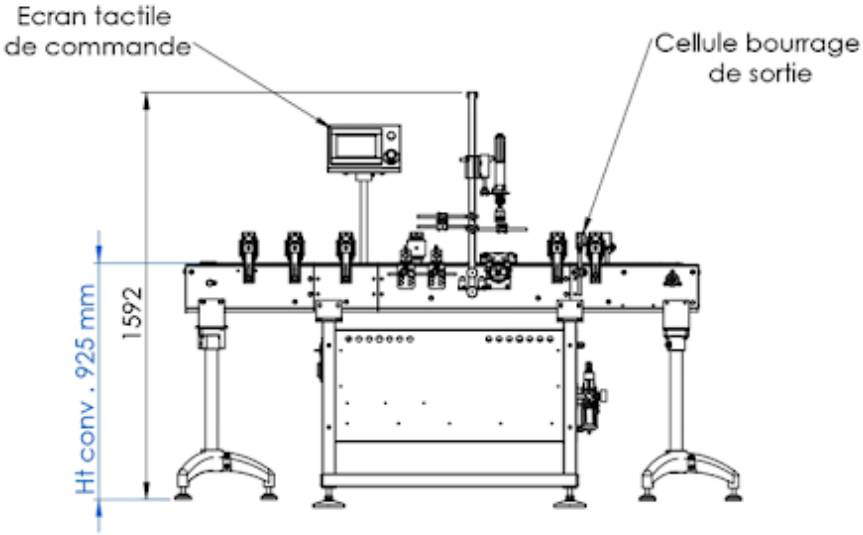

Fotos, Taktraten und Beschreibungen dienen der Veranschaulichung und sind Beispielabbildungen ohne vertraglichen Wert.