DS2000

Aufschraubmaschine zum automatischen Aufschrauben

Taktrate bis zu 1800 Produkte/Stunde.
Funktionsprinzip: Die aufzuschraubenden Flaschen oder Flakons werden über ein Förderband transportiert und dann aufgereiht. Sie werden dann automatisch zentriert, anschließend werden die Verschlüsse abgeschraubt und automatisch abtransportiert.

Die DS2000 ist ein automatischer Aufschrauber, der ausgestattet ist mit :

- Untergestell aus Edelstahl, Schutzverkleidung aus Sicherheitsglas «Sécurit»
- Schaltschrank aus Edelstahl mit Touchscreen
- Ein motorisiertes Edelstahlförderband Länge 3000 mm ausgestattet mit einer Acetal-Palettenkette Breite: 82,6 mm
- Flaschenblockiersystem durch pneumatisch geführten Zylinder mit produktangepasstem Zylinderkopf mit
- Positionsanzeige für den Formatwechsel
- Aufschraubkopf mit Brushless Motor und 3 pneumatischen Greifarmen
- Einstellung des Drehmoments über Touchscreen
- Touchscreen zur Einstellung der Aufschraubarameter, (Drehmoment, Geschwindigkeit, Beschleunigung)
- Auf bürstenlosem Elektrozylinder montierte Abschraubeinheit
- Maschine nach CE-Richtlinien gebaut und gekennzeichnet

Verfügbare Optionen

- Ein automatisches Zuführsystem für die Produkte (zylindrischer oder rechteckiger Zuführtisch, eine Transferplatte...)
- Förderbandverlängerung (1 Meter, (114 mm und 190 mm)
- Ein zusätzlicher Greifer für ein anderes Verschlussformat
- Ein System zur automatischen Aufnahme der Produkte am Ausgang der Maschine (zylindrischer, rechteckiger Aufnahmetisch, eine Transferplatte...)

Bevor Sie Ihre Bestellung bestätigen, können wir kostenlose Tests durchführen, um sicherzustellen, dass Ihr Projekt durchführbar ist. Zögern Sie nicht, uns zu kontaktieren!

Die technischen Standarddaten DS2000

GEWICHT IN KG +/-	400 kg (je nach Option)
ABMESSUNGEN (MIT UNTERGESTELL)	1005 mm Breite 2100 mm Höhe 3003 mm Tiefe
ENERGIEVERBRAUCH	1 kW
VERSORGUNGSSPANNUNG	220 V mono
FREQUENZ	~ 50 Hz 16 A
BEDIENUNG	über Touchscreen
IDEALE BETRIEBSTEMPERATUR	von 10°C bis 30°C

Zur Beachtung, diese Maschine benötigt eine elektrische und pneumatische Stromversorgung

Technischer Fokus Nr. 1

PNEUMATISCHE / ELEKTRISCHE ANSCHLÜSSE

Conexión neumática: 1 conexión de aire sobre manómetro - Por debajo de 6 bares constantes (Manguera Ø Int/Ext = 8/10 mm)

Conexión eléctrica: 1 Cable 220 v - longitud 6 metros - Enchufe doméstico

Technischer Fokus Nr. 2

TOUCHSCREEN

Der farbige Touchscreen ermöglicht die einfache Einstellung verschiedener Parameter wie:

Die Auswahl der zu aktivierenden Funktionen
Das Einstellen von Timern und Parametern (Schrittzahl, Geschwindigkeit und Drehmoment beim Aufschrauben,...)
Ein Produkt Tageszähler

Technischer Fokus Nr. 3

AUFSCHRAUBVORRICHTUNG & AUFFANGBEHÄLTER

Vorrichtung zum Aufschrauben des Verschlusses mit elektrischer Höhenverstellung (Brushless). Steuerung über Touchscreen mit Speicherfunktion der eingestellten Parameter (Position, Geschwindigkeit, Beschleunigung, Verzögerung und Drehmoment).
Sobald der Verschluss abgeschraubt ist, fällt er in einen Auffangbehälter, der sich unter dem Abschraubkopf befindet, und danach wird automatisch ein neuer Vorgang gestartet.

Technischer Fokus Nr. 4

UNABHÄNGIGER ZUFÜHR- / AUFNAHMETISCH (nur für Zylinderflaschen)

Dieser Tisch wird am Eingang oder am Ende der Linie aufgestellt, um die Fläschchen abzulegen oder abzuholen.

Unabhängiger Zufuhr- oder Aufnahmetisch (Ø700mm / Ø1000mm). Er ist ausgestattet mit:
• Seitenführungen aus PEHD
- Einem Frequenzumrichter, um die Drehgeschwindigkeit zu steuern.
- Übergangsführung (verstellbar) zum Befördern der Produkte zum Aufnahmeförderband.
- Staulichtschranke

Technische Zeichnung

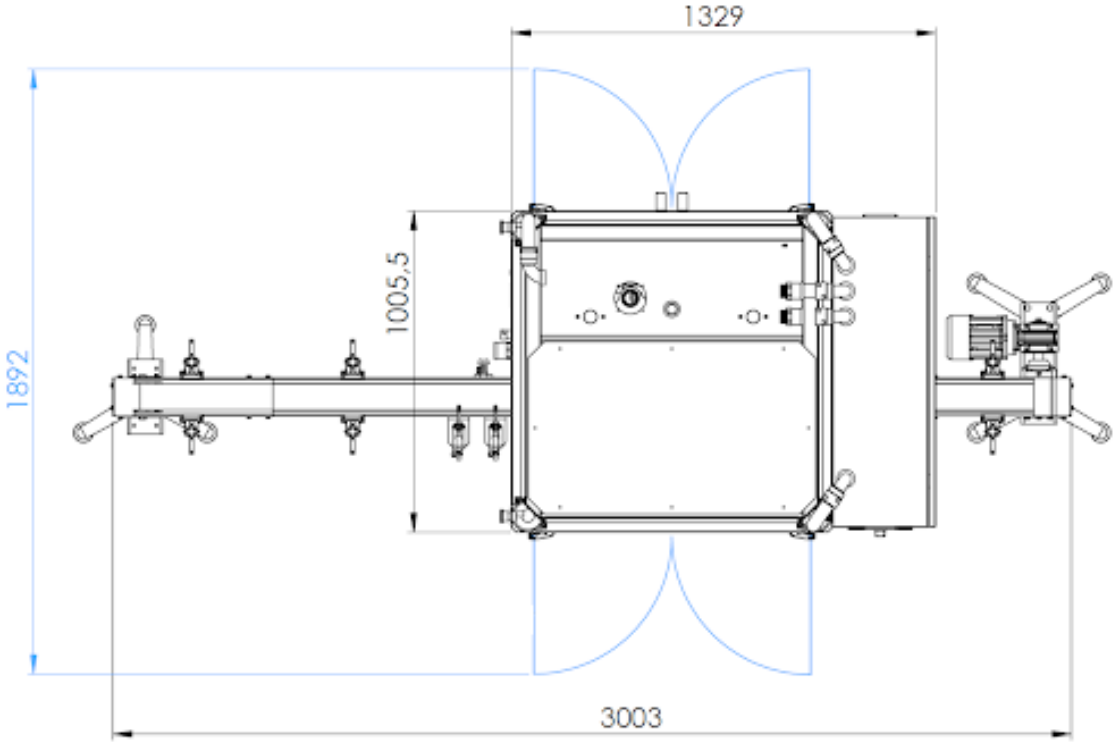

Fotos, Taktraten und Beschreibungen dienen der Veranschaulichung und sind Beispielabbildungen ohne vertraglichen Wert.