E-Fill SW Pipetten

Automatische Maschine zum Abfüllen, Verschrauben und Etikettieren.

Maschine zum Abfüllen, Verschrauben und Etikettieren von zylindrischen Flaschen mit Pipetten-verschluss.

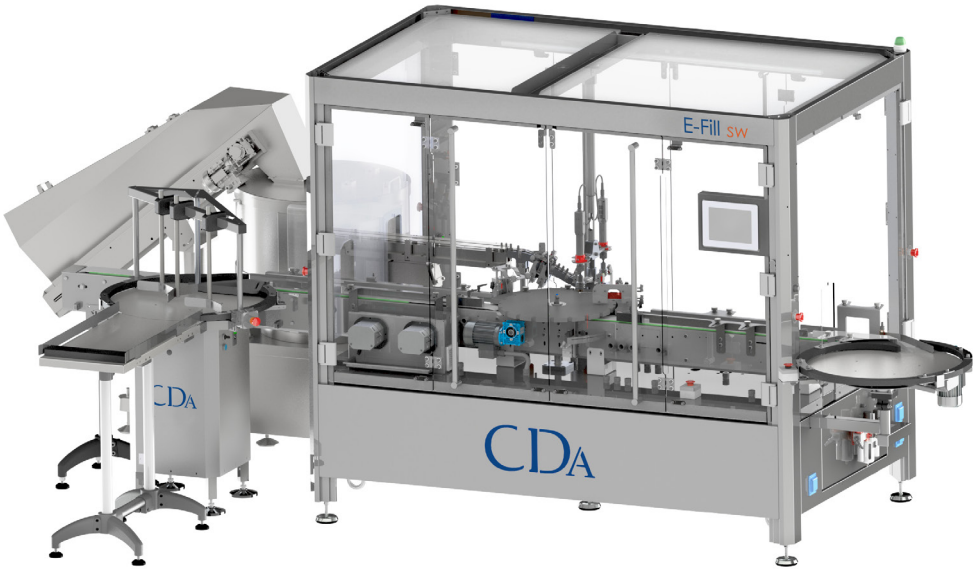

Die Pipetten E-Fill SW ist ausgestattet mit :

- Untergestell aus Edelstahl, aus 304 auf höhenverstellbaren Standfüßen.
- Transportband aus Edelstahl 304, Förderband mit Palettengliederkette aus ACETAL 82,5 mm.
- Asynchronmotoren gesteuert durch Frequenzumrichter.
- Wasserdichter elektrischer Schaltschrank aus Edelstahl 304.
- Intuitiver zu bedienender farbiger Touchscreen zur Steuerung der Maschine, mit Speicherfunktion für verschiedene Formate und Störungsanzeige.
- Motorisch betriebener Zentrierstern, zur Taktung und Zentrierung der Fläschchen, zum Befüllen und anschließendem Aufsetzen der Verschlüsse.
- Automatische Ausgabe der Verschlüsse.
- Kontrolle des Vorhandenseins des Reduzierstücks im Stopfen.
- Kontrollsystem mittels Sensor für die Anwesenheit der Pipette.
- 1 Station zum automatischen Absetzen und Verschrauben durch Pick-and-Place.
- 1 Etikettierstation für zylindrische Produkte.
- Ein Drehtisch Ø700 mm als Zuführtisch für die Annahme der Produkte.
- Oberseite des Gestells mit Plexiglasverkleidung.

Verfügbare Optionen

- Ein System zur Zuführung von Behältern (TRI, Flaschenaufrichter oder Flaschenaufrichter mit großer Kapazität).
- Ein Massendurchflussmesser oder elektromagnetischer Durchflussmesser.
- Eine Kreiselpumpe, Impellerpumpe, oder eine Exzenterschneckenpumpe.
- Eine peristaltische Pumpe.
- Ein Kolben (verschiedene Dosierungen sind möglich).
- Ein zusätzliche Fülldüse (kurz, Standard, kugelförmig...).
- Ein Verschrauber VS400.
- Ein Verschrauber VS500.
- Ein Verschrauber VS600.
- Eine Einprellstation.
- Eine Crimpstation für das Crimpen..
- Eine Anbringungsstation Cylindrical.
- Ein System zur Aufnahme von Behältern (zylindrischer Tisch, rechteckiger Tisch, Transferplatte).

Die technischen Standarddaten E-Fill SW Pipetten

GEWICHT IN KG +/-	1000 kg (je nach Option)
ABMESSUNGEN (MIT UNTERGESTELL)	1800 mm Breite 2100 mm Höhe 4300 mm Tiefe
ENERGIEVERBRAUCH	5 kW
VERSORGUNGSSPANNUNG	220V Mono 50Hz
FREQUENZ	~ 50 Hz 16 A
BEDIENUNG	über Touchscreen
IDEALE BETRIEBSTEMPERATUR	von 10°C bis 30°C

Zur Beachtung, diese Maschine benötigt eine elektrische und pneumatische Stromversorgung.

Technischer Fokus Nr. 1

PNEUMATISCHE / ELEKTRISCHE ANSCHLÜSSE

Pneumatischer Anschluss optional: 1 Luftanschluss an ein Manometer - unter 6 bar konstant (Schlauch muss vorhanden sein Ø ID/AD = 8/10 mm).
Elektrischer Anschluss: 1 Kabel 220 Volt - Länge 6 Meter - Haushaltssteckdose.

Technischer Fokus Nr. 2

TOUCHSCREEN

Der farbige Touchscreen ermöglicht die einfache Einstellung verschiedener Parameter wie:

Die Auswahl der Position und der Optionen
Die Einstellung von Zeitgebern (Etikettenausgabe, Abstände)
Ein Tageszähler

Technischer Fokus Nr.3

EMPFANGSTISCH

• Aufnahmetisch Ø 700mm (am Ausgang der Maschine)
• Transferbänder für die Ausgabe
• Ausgabemodul für die Kennzeichnung auf der Unterseite der Flaschen (Drucksystem nicht im Lieferumfang enthalten)

Technischer Fokus Nr.4

PERISTALTISCHE PUMPE

• Dosierung von 0,5 ml bis 1 Liter mit einer Genauigkeit von ± 0,5%
• Steuerung über Tastatur und LCD-Bildschirm
• Pumpenkopf aus eloxiertem Aluminium mit 12 kugelgelagerten, versetzten Rollen aus Edelstahl 304
• Werkzeuge zur Verwendung mit Silikonschläuchen Ø0,5 - 0,8 - 1,2 - 1,6 - 3,2 - 4,8 - 6,0 - 8,0 mm
• Lieferung mit 1 Dosierkanüle Ø4,5mm und Zertifikat 2.1, 2 Ansaugkanülen aus Edelstahl 316L mit einer Länge von 600mm und 30 Meter Schlauch pro Pumpenkopf
• Korrektur-, Nachsaug-, Geschwindigkeits- und Beschleunigungssteuerungsfunktionen

Technischer Fokus Nr.5

DURCHFLUSSDOSIERUNG

Die Durchflussmesserdosierung wird in der Regel für dünnflüssige bis leicht dickflüssige Produkte ohne suspendierte Stücke verwendet.
Die Dosierung mit einem Durchflussmesser erfolgt durch die Wirkung einer Rotationspumpe, eines Durchflussmessers und eines Dosierkopfes (der verschiedene Konfigurationen haben kann). Der Massendurchflussmesser ist mit allen Arten von Produkten kompatibel, während der elektromagnetische Durchflussmesser nur mit leitfähigen Produkten kompatibel ist.

Technischer Fokus Nr.6

KOLBENDOSIERUNG

Die Kolbendosierung wird in der Regel für die Verpackung von flüssigen bis dichten Produkten oder Produkten mit Stücken in Suspensionen verwendet.
Mithilfe eines Ansaugsystems wird das Produkt in die Dosierkammer des Kolbens geleitet. Wenn die vordefinierte Menge, die erreicht wurde, von den Magnetsensoren erfasst wird, drückt der Kolben das Produkt in Richtung des Ventils und dann in den Dosierkopf. In einigen Fällen kann der Kolben mit einem Trichter ausgestattet sein, um das Ansaugen des Kolbens zu erleichtern. Die Geschwindigkeit, mit der sich der Kolben bewegt, wird mithilfe von Reglern eingestellt. Der Zyklus des Kolbens besteht aus einer Abgabe und einem anschließenden Ansaugen, während er auf die nächste Dosierung wartet.

Technischer Fokus Nr.7

AUTOMATISCHE ZUFÜHRUNG DER SCHRAUBVERSCHLÜSSE

• 1 automatischer Gurtbandaufzug zur Beschickung der Sortiertrommel
• 1 automatische Sortiertrommel für ein Format..
• 1 automatische Zuführrampe für Schraubverschlüsse, bestehend aus:
  • Ein optischer Sensor zur Anwesenheitskontrolle der Verschlüsse
  • Ein Pick and Place System für den Verschluss
  • Ausrichtung der Fläschchen unter dem Pick and Place System

Technischer Fokus Nr.8

VERSCHRAUBSYSTEM VS400

Schraubstation VS400 inklusive:

• Eine Vorrichtung zum Erkennen und Stoppen von Produkten für das manuelle Aufsetzen von Verschlüssen mit einem Kontrollsensor zum Erkennen der Anwesenheit von Verschlüssen
• Eine Vorrichtung zur Produkterkennung und -abschaltung unter dem Schraubkopf mit Pneumatikzylinder mit «V»-Zentriereinheit und Anti-Drehvorrichtung
• Elektrische Höhenverstellung der Station
• Ein Verschrauber mit Druckstart, Drehmoment
• Ein Verschrauberkopf, für ein Verschlussformat bereich

Technischer Fokus Nr.9

VERSCHRAUBSTATION VS600

Schraubstation VS600 inklusive:

• Schraubsystem auf doppelter, höhenverstellbarer Führung
• Schrauber mit Brushless Antrieb
• Einstellung des Drehmoments über den Touchscreen (0,7 bis 3Nm)
• Mit 3 Fingern ausgestattete Schraubzange
• Auf Elektrozylinder montierte Schraubeinheit
• Werkzeuge für die Finger der Schraubzange, die entsprechend des Formats Ihres Verschlusses gefertigt werden (Durchmesser, Höhe, Art der Rillen,...)

Technischer Fokus Nr.10

PICK AND PLACE

• System zur Blockierung der Flasche durch einen geführten Pneumatikzylinder mit einem an das Produkt angepassten Zylinderkopf und einer Anti-Drehvorrichtung
• Schraubsystem montiert auf einer rotativen Antriebswelle, ausgestattet mit zwei Verschraubern
• Brushless-Positionierung, über den Touchscreen einstellbar
• Elektrischer Niederspannungs-Schrauber (320 U/min) mit werkzeuglos einstellbarem Drehmoment (1 Nm bis 4,41 Nm)
• Verschraubeinheit auf Pneumatikzylinder montiert
• Verschraubkopf, der entsprechend des Formats Ihres Verschlusses gefertigt wurde (Durchmesser, Höhe, Art der Rillen usw.)

Technischer Fokus Nr.11

PNEUMATISCHE VERPRELLSTATION

Verprellstation inklusive:

• Eine Vorrichtung zur Erkennung und zum Anhalten der Fläschchen für das manuelle Aufsetzen der Verschlüsse
• Sensor zur Kontrolle der Anwesenheit des Verschlusses
• Eine Vorrichtung zum Erkennen und Stoppen von Flaschen unter dem Eintreibkopf mit Pneumatikzylinder und”V”-Zentrierungseinheit
• Ein höhenverstellbarer Pneumatikzylinder zum Aufdrücken des Verschlusses auf den Flaschenhals

Technischer Fokus Nr.12

CRIMPING

Crimping-Station inklusive:

• Flaschenblockiersystem durch geführten Pneumatikzylinder mit an das Produkt angepasstem Zylinderkopf.
• Crimpsystem auf doppelter Führung elektrisch höhenverstellbar
• Auf Pneumatikzylinder montierte Crimpeinheit
• An die Geometrie Ihrer Kapsel angepasster Bördelkopf (Durchmesser, Höhe usw.)
• Abnehmbare Crimpstation

Technischer Fokus Nr.13

ETIKETTIERSTATION

DAS 3-ROLLEN-SYSTEM:

Das 3-Rollen-System ermöglicht eine hohe Kontrolle der Flasche während des Etikettiervorgangs und gewährleistet somit eine präzise Etikettenapplikation. Zwei Rollen montiert auf eine pneumatischen Zylinder zentrieren die Flasche, während diese auf eine Gummiwalze gedrückt wird, die anschließend in Rotation versetzt und das Etikett appliziert wird. Dadurch kann das Etikett besser auf den Flaschenkörper aufgebracht und appliziert werden, wodurch Blasen, Falten oder andere Abweichungen begrenzt werden.

TECHNISCHE BESCHREIBUNG:

• Rotierende Etikettierstationen auf elektrischen höhenverstellbaren Säulen, die über den Touchscreen gesteuert werden können und mit Asynchronmotoren auf Frequenzumrichtern ausgestattet sind
• Etikettenrollenkern ID von Ø40 bis Ø76 mm
• System zum Applizieren von «Industrie»-Produkten durch austauschbare, geführte Pneumatikzylinder. Angepasste Rollen je nach Material, Form und Festigkeit des zu etikettierenden Produkts
• Angetriebene gummierte Walze in Ø61 mm, die an das Produkt angepasst ist
• Speicherung und Abruf der verschiedenen Zeiteinstellungen je nach gewünschter Ausstattung über den Touchscreen
• Etikettensensor zur Verarbeitung von transparenten Etiketten (Option)
• Automatischer Wiederaufruf der gespeicherten Höhen (Option)

WICKELRICHTUNG: LINKS AUSSEN (Wortanfang voraus)

Spulenabmessungen :
• a : Max. Kerndurchmesser = 75 mm
• b: max. Durchmesser der Spule = 260 mm
• c: max. Etikettierhöhe = 155 mm
• d: Entgitterung = 3-5 mm

Mindestqualität des verwendeten Farbbands: 90 g

Hinweis: Die Etikettenrollen sollten an einem trockenen Ort zwischen 15°C und 18°C aufbewahrt werden.

Technischer Fokus Nr.14

ZUFÜHRTISCH

Der Zuführtisch wird am Ausgang der Maschine installiert, um die etikettierten Flaschen aufzunehmen. Der Tisch mit einem Durchmesser von 700 mm kann bis zu 60 Flaschen aufnehmen. Der Empfangstisch ermöglicht dem Bediener eine erhebliche Zeitersparnis.

Technische Zeichnung

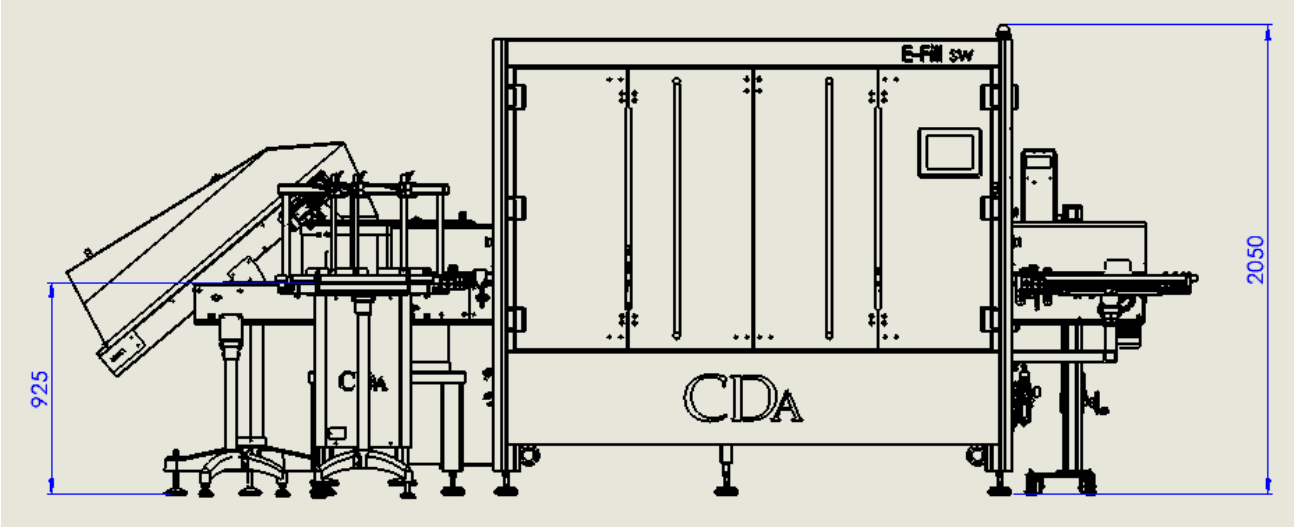

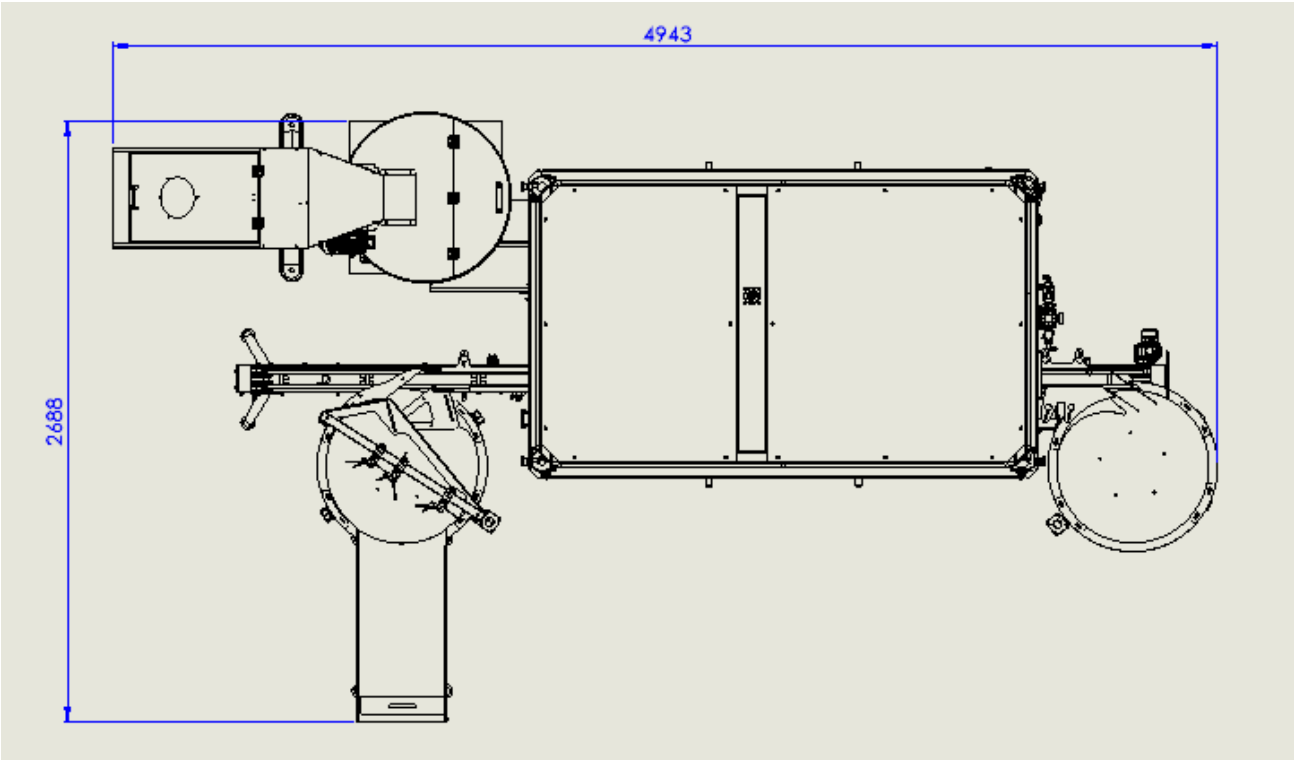

Fotos, Taktraten und Beschreibungen dienen der Veranschaulichung und sind Beispielabbildungen ohne vertraglichen Wert.